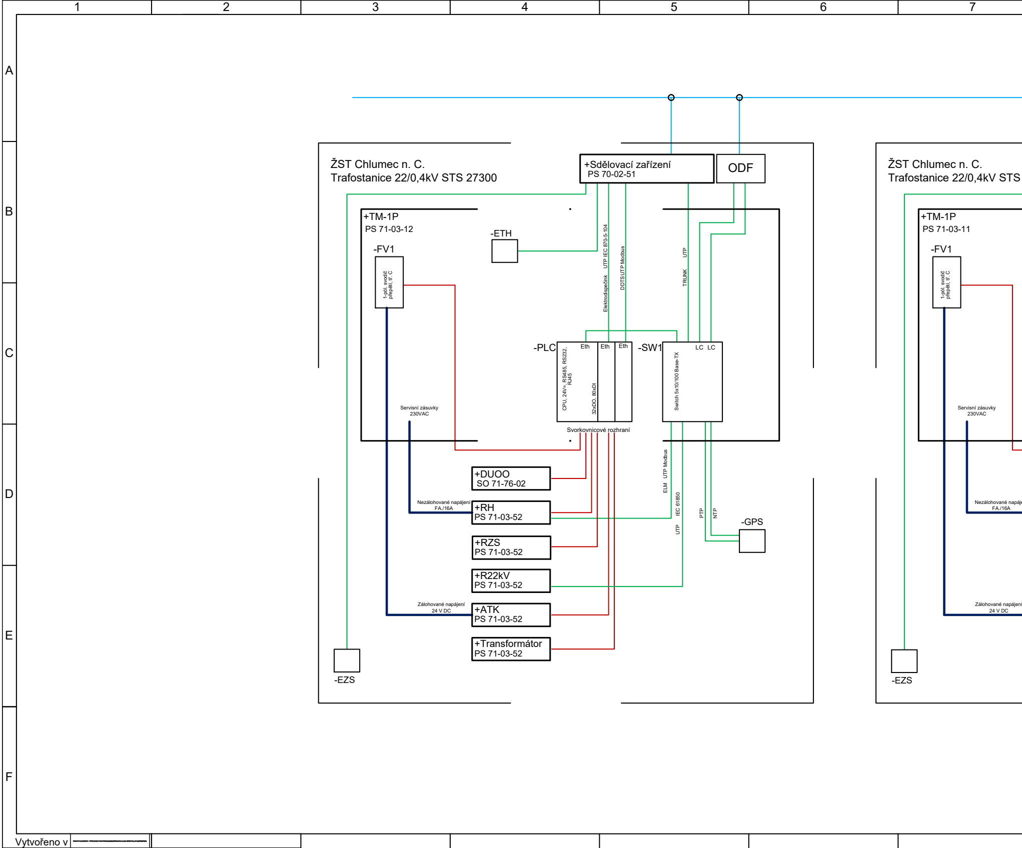
1
2
3
4
5
6
7
A
B
C
D
E
F
ŽST Chlumec n. C.
Trafostanice 22/0,4kV STS 27300
+Sdělovací zařízení
PS 70-02-51
ODF
+TM-1P
PS 71-03-12
-ETH
-FV1
1-pól. svodič přepětí, tř. C
Elektrodispečink
UTP IEC 870-5-104
DDTS UTP Modbus
UTP
TRUNK
-PLC
Eth
Eth
Eth
CPU, 24V=, RS485, RS232, RJ45
32xDO, 80xDI
-SW1
LC
LC
Switch 5x10/100 Base-TX
Servisní zásuvky
230VAC
Svorkovnicové rozhraní
ELM UTP Modbus
UTP IEC 61850
PTP
NTP
-GPS
+DUOO
SO 71-76-02
Nezálohované napájení
FA./16A
+RH
PS 71-03-52
+RZS
PS 71-03-52
+R22kV
PS 71-03-52
Zálohované napájení
24 V DC
+ATK
PS 71-03-52
+Transformátor
PS 71-03-52
-EZS
ŽST Chlumec n. C.
Trafostanice 22/0,4kV STS
+TM-1P
PS 71-03-11
-FV1
1-pól. svodič přepětí, tř. C
Servisní zásuvky
230VAC
Nezálohované napáje
FA./16A
Zálohované napájení
24 V DC
-EZS
Vytvořeno v

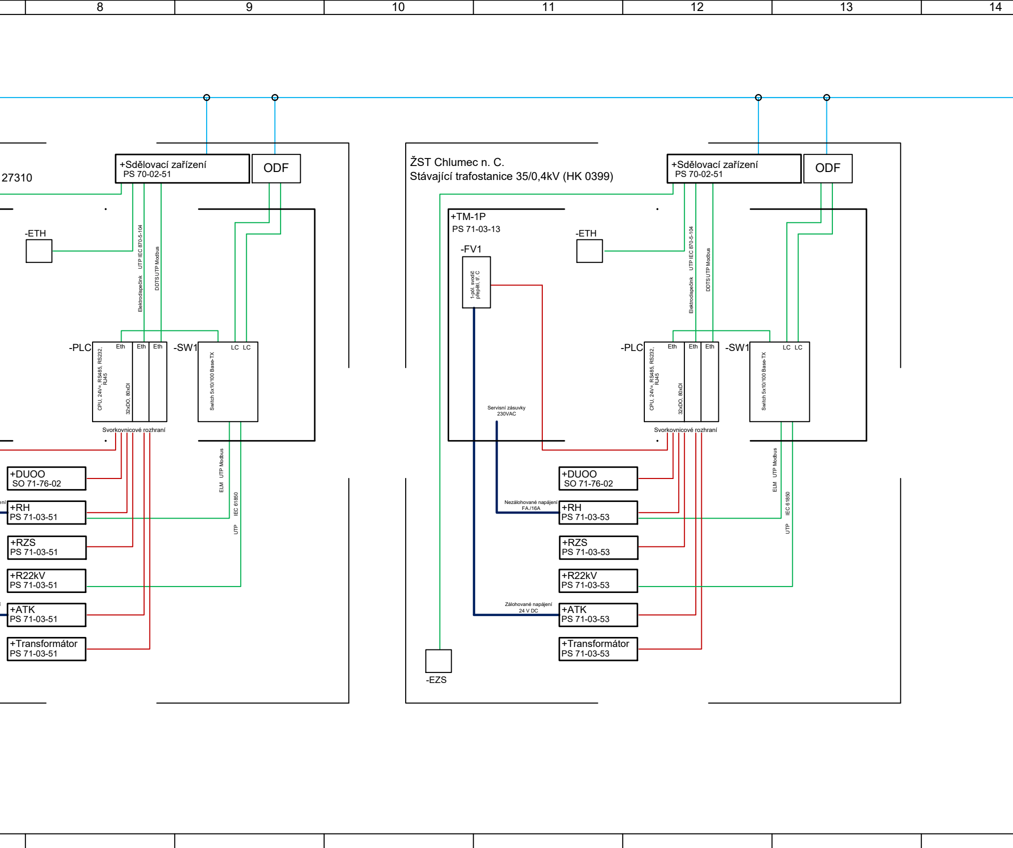
8
9
10
11
12
13
14
27310
+Sdělovací zařízení
PS 70-02-51
ODF
-ETH
Elektrodispečink UTP IEC 870-5-104
DDTS UTP Modbus
-PLC
CPU, 24V= RS485, RS232, RJ45
32xDO, 80xDI
Eth
Eth
Eth
-SW1
Switch 5x10/100 Base-TX
LC LC
Svorkovnicové rozhraní
ELM UTP Modbus
UTP IEC 61850
+DUOO
SO 71-76-02
+RH
PS 71-03-51
+RZS
PS 71-03-51
+R22kV
PS 71-03-51
+ATK
PS 71-03-51
+Transformátor
PS 71-03-51
ŽST Chlumec n. C.
Stávající trafostanice 35/0,4kV (HK 0399)
+TM-1P
PS 71-03-13
-FV1
1-pól. svodič přepětí, tř. C
Servisní zásuvky 230VAC
Nezálohované napájení FA./16A
Zálohované napájení 24 V DC
-EZS
+Sdělovací zařízení
PS 70-02-51
ODF
-ETH
Elektrodispečink UTP IEC 870-5-104
DDTS UTP Modbus
-PLC
CPU, 24V= RS485, RS232, RJ45
32xDO, 80xDI
Eth
Eth
Eth
-SW1
Switch 5x10/100 Base-TX
LC LC
Svorkovnicové rozhraní
ELM UTP Modbus
UTP IEC 61850
+DUOO
SO 71-76-02
+RH
PS 71-03-53
+RZS
PS 71-03-53
+R22kV
PS 71-03-53
+ATK
PS 71-03-53
+Transformátor
PS 71-03-53

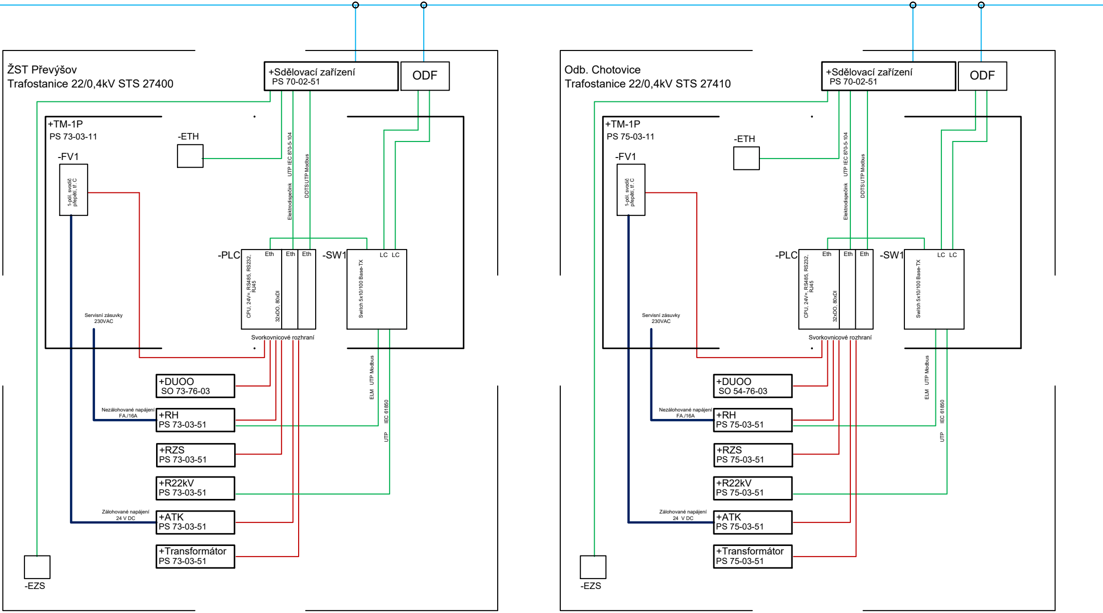
ŽST Převýšov
Trafostanice 22/0,4kV STS 27400
+Sdělovací zařízení
PS 70-02-51
ODF
+TM-1P
PS 73-03-11
-ETH
-FV1
1-pól. svodič přepětí, tř. C
Elektrodispečink UTP IEC 870-5-104
DDTS UTP Modbus
-PLC
Eth
Eth
Eth
CPU, 24V=, RS485, RS232, RJ45
32xDO, 80xDI
-SW1
LC LC
Switch 5x10/100 Base-TX
Servisní zásuvky 230VAC
Svorkovnicové rozhraní
ELM UTP Modbus
UTP IEC 61850
+DUOO
SO 73-76-03
Nezálohované napájení FA./16A
+RH
PS 73-03-51
+RZS
PS 73-03-51
+R22kV
PS 73-03-51
Zálohované napájení 24 V DC
+ATK
PS 73-03-51
+Transformátor
PS 73-03-51
-EZS
Odb. Chotovice
Trafostanice 22/0,4kV STS 27410
+Sdělovací zařízení
PS 70-02-51
ODF
+TM-1P
PS 75-03-11
-ETH
-FV1
1-pól. svodič přepětí, tř. C
Elektrodispečink UTP IEC 870-5-104
DDTS UTP Modbus
-PLC
Eth
Eth
Eth
CPU, 24V=, RS485, RS232, RJ45
32xDO, 80xDI
-SW1
LC LC
Switch 5x10/100 Base-TX
Servisní zásuvky 230VAC
Svorkovnicové rozhraní
ELM UTP Modbus
UTP IEC 61850
+DUOO
SO 54-76-03
Nezálohované napájení FA./16A
+RH
PS 75-03-51
+RZS
PS 75-03-51
+R22kV
PS 75-03-51
Zálohované napájení 24 V DC
+ATK
PS 75-03-51
+Transformátor
PS 75-03-51
-EZS

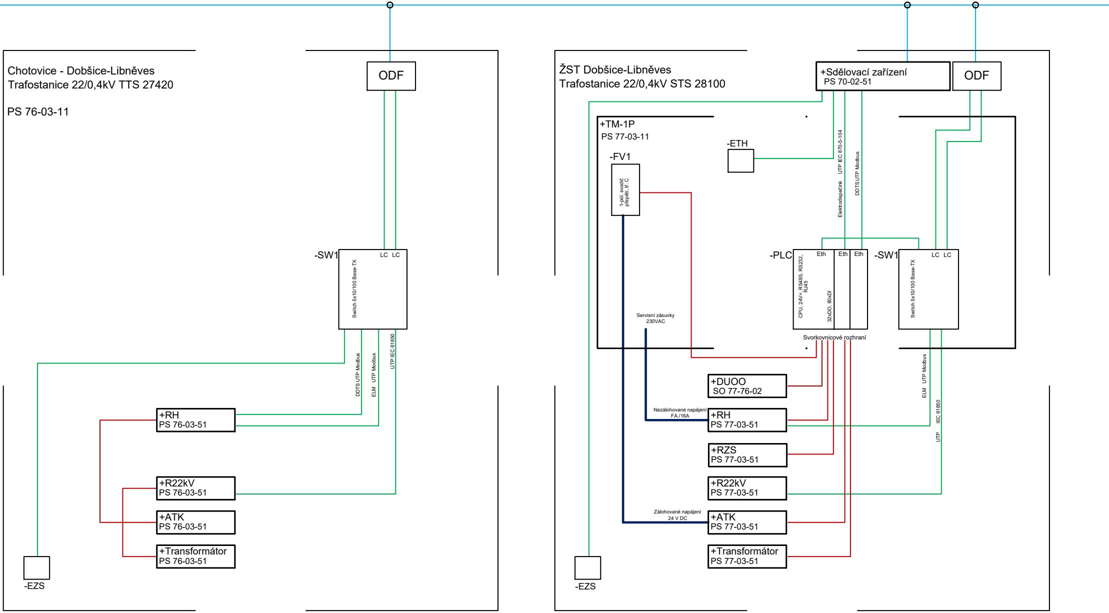
Chotovice - Dobšice-Libněves
Trafostanice 22/0,4kV TTS 27420
PS 76-03-11
ODF
-SW1
LC LC
Switch 5x10/100 Base-TX
DDTS UTP Modbus
ELM UTP Modbus
UTP IEC 61850
+RH
PS 76-03-51
+R22kV
PS 76-03-51
+ATK
PS 76-03-51
+Transformátor
PS 76-03-51
-EZS
ŽST Dobšice-Libněves
Trafostanice 22/0,4kV STS 28100
+Sdělovací zařízení
PS 70-02-51
ODF
+TM-1P
PS 77-03-11
-ETH
-FV1
1-pól. svodič přepětí, tř. C
UTP IEC 870-5-104
Elektrodispečink
DDTS UTP Modbus
-PLC
Eth
Eth
Eth
CPU, 24V=, RS485, RS232, RJ45
32xDO, 80xDI
-SW1
LC LC
Switch 5x10/100 Base-TX
Svorkovnicové rozhraní
Servisní zásuvky
230VAC
ELM UTP Modbus
UTP IEC 61850
+DUOO
SO 77-76-02
Nezálohované napájení
FA./16A
+RH
PS 77-03-51
+RZS
PS 77-03-51
+R22kV
PS 77-03-51
Zálohované napájení
24 V DC
+ATK
PS 77-03-51
+Transformátor
PS 77-03-51
-EZS

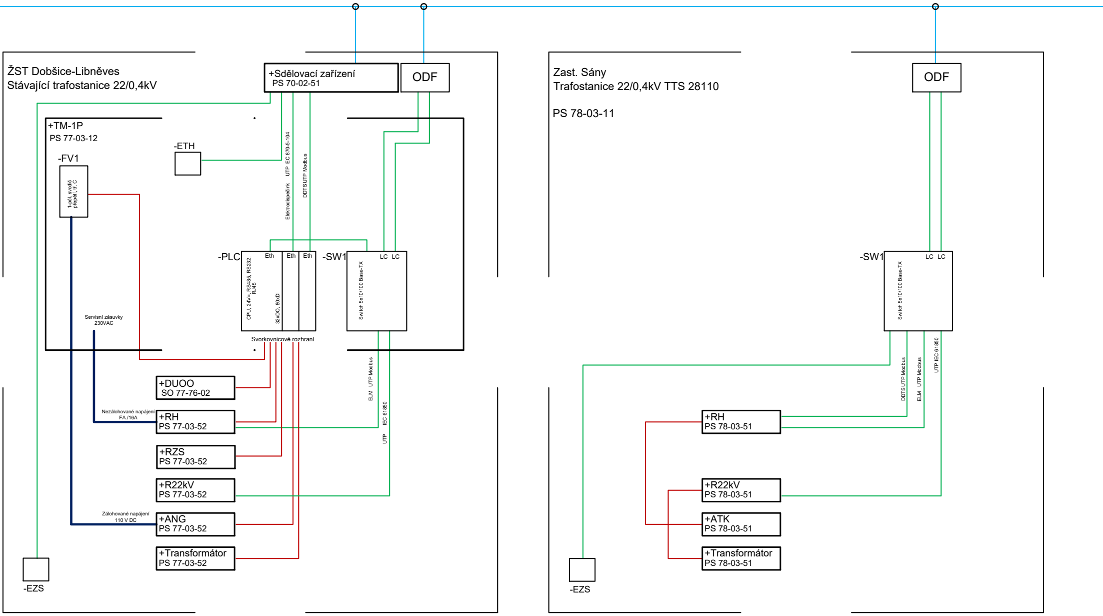
ŽST Dobšice-Libněves
Stávající trafostanice 22/0,4kV
+Sdělovací zařízení
PS 70-02-51
ODF
+TM-1P
PS 77-03-12
-ETH
-FV1
1-pól. svodič přepětí, tř. C
UTP IEC 870-5-104
Elektrodispečink
DDTS UTP Modbus
-PLC
Eth
Eth
Eth
CPU, 24V=, RS485, RS232, RJ45
32xDO, 80xDI
-SW1
LC LC
Switch 5x10/100 Base-TX
Svorkovnicové rozhraní
Servisní zásuvky
230VAC
ELM UTP Modbus
UTP IEC 61850
+DUOO
SO 77-76-02
Nezálohované napájení
FA./16A
+RH
PS 77-03-52
+RZS
PS 77-03-52
+R22kV
PS 77-03-52
Zálohované napájení
110 V DC
+ANG
PS 77-03-52
+Transformátor
PS 77-03-52
-EZS
Zast. Sány
Trafostanice 22/0,4kV TTS 28110
PS 78-03-11
ODF
-SW1
LC LC
Switch 5x10/100 Base-TX
DDTS UTP Modbus
ELM UTP Modbus
UTP IEC 61850
+RH
PS 78-03-51
+R22kV
PS 78-03-51
+ATK
PS 78-03-51
+Transformátor
PS 78-03-51
-EZS

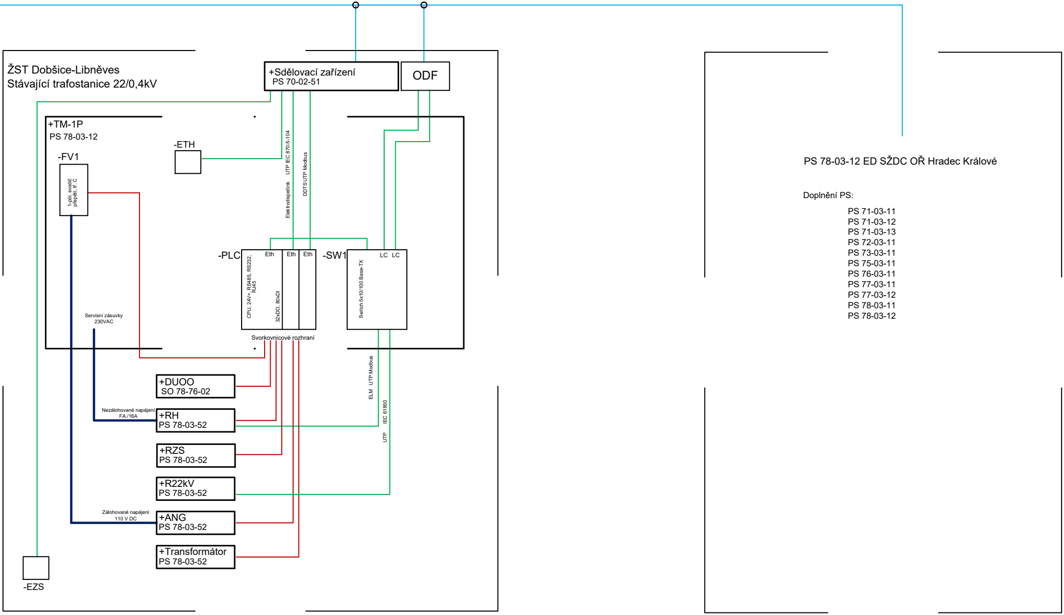
ŽST Dobšice-Libněves
Stávající trafostanice 22/0,4kV
+Sdělovací zařízení
PS 70-02-51
ODF
+TM-1P
PS 78-03-12
-ETH
-FV1
1-pól. svodič přepětí, tř. C
UTP IEC 870-5-104
Elektrodispečink
DDTS UTP Modbus
-PLC
CPU, 24V=, RS485, RS232, RJ45
32xDO, 80xDI
Eth
Eth
Eth
-SW1
Switch 5x10/100 Base-TX
LC
LC
Svorkovnicové rozhraní
Servisní zásuvky
230VAC
ELM UTP Modbus
UTP IEC 61850
+DUOO
SO 78-76-02
Nezálohované napájení
FA./16A
+RH
PS 78-03-52
+RZS
PS 78-03-52
+R22kV
PS 78-03-52
Zálohované napájení
110 V DC
+ANG
PS 78-03-52
+Transformátor
PS 78-03-52
-EZS

PS 78-03-12 ED SŽDC OŘ Hradec Králové

Doplnění PS:

- PS 71-03-11
- PS 71-03-12
- PS 71-03-13
- PS 72-03-11
- PS 73-03-11
- PS 75-03-11
- PS 76-03-11
- PS 77-03-11
- PS 77-03-12
- PS 78-03-11
- PS 78-03-12

Výškový systém Bpv
Souřadný systém S-JTSK

-

Přehled revizí přílohy

2	15.4.2021	JNi	Úprava rozhraní staveb a technologické části	VČu	PLa
1	15.12.2020	JNi	První vydání DÚR	VČu	PLa
Rev.	Datum	Vypracoval	Popis obsahu revize	Kontr.	Schv.

Objednatel

Správa železnic, státní organizace
Dlážděná 1003/7, CZ 110 00 Praha 1
Stavební správa západ
Sokolovská 1955/278, CZ 190 00 Praha 9
www.spravazeleznic.cz

SPRÁVA ŽELEZNIC

Zhotovitel

Společnost „MM-Prodex: Kanín - Chlumec“

Vedoucí společnosti
Mott MacDonald CZ, spol. s r.o.
Národní 984/15
CZ 110 00 Praha 1
+420 221 412 800
www.mottmac.com

Společník 1
MOTT MACDONALD LIMITED
Národní 984/15
CZ 110 00 Praha 1
+420 221 412 800
www.mottmac.com

Společník 2
VALBEK&PRODEX, spol. s r.o.
V Olšinách 2300/75, 100 00 Praha 10
+420 277 007 726, www.valbek.eu

Zpracovatel části

Valbek Prodex

VALBEK&PRODEX, spol. s r.o.
V Olšinách 2300/75
CZ 100 00 Praha 10
+420 277 007 726
www.valbek.eu

Akce

Modernizace trať. úseku odb. Kanín - Chlumec nad Cidlinou (včetně)

Část dokumentace

D - TECHNOLOGICKÁ ČÁST
D.1.3 - SILNOPROUDÁ TECHNOLOGIE VČETNĚ DŘT
D.1.3.5 - Technologie transformačních stanic vn/nn

Název přílohy

Přehledové schéma DŘT

Stupeň dokumentace	DÚR
Měřítko	-
Formát	A4
Datum	viz výše

Manažer projektu	Ing. Michal Babič	Vypracoval	Ing. Jaroslav Nitka
Koordinátor profese	Ing. Jaroslav Nitka	Kontroloval	Ing. Vladimír Čulen
Odpov. projektant	Ing. Jaroslav Nitka	Schválil	Ing. Petr Lastovecký

Číslo dokumentu	Revize	Část dokumentace	Číslo přílohy
386583-PDX-TTS-D_1_3_5-010	1	D.1.3.5	010

© Mott MacDonald
Tento dokument smí být užíván pouze osobou, která si jej objednala, a to pro účely a činnosti, pro které byl Zhotovitelem zpracován.
Tento dokument nesmí být jakkoliv užíván jinými osobami bez předchozího souhlasu Zhotovitele a osoby, která si jeho zpracování objednala.